会签栏

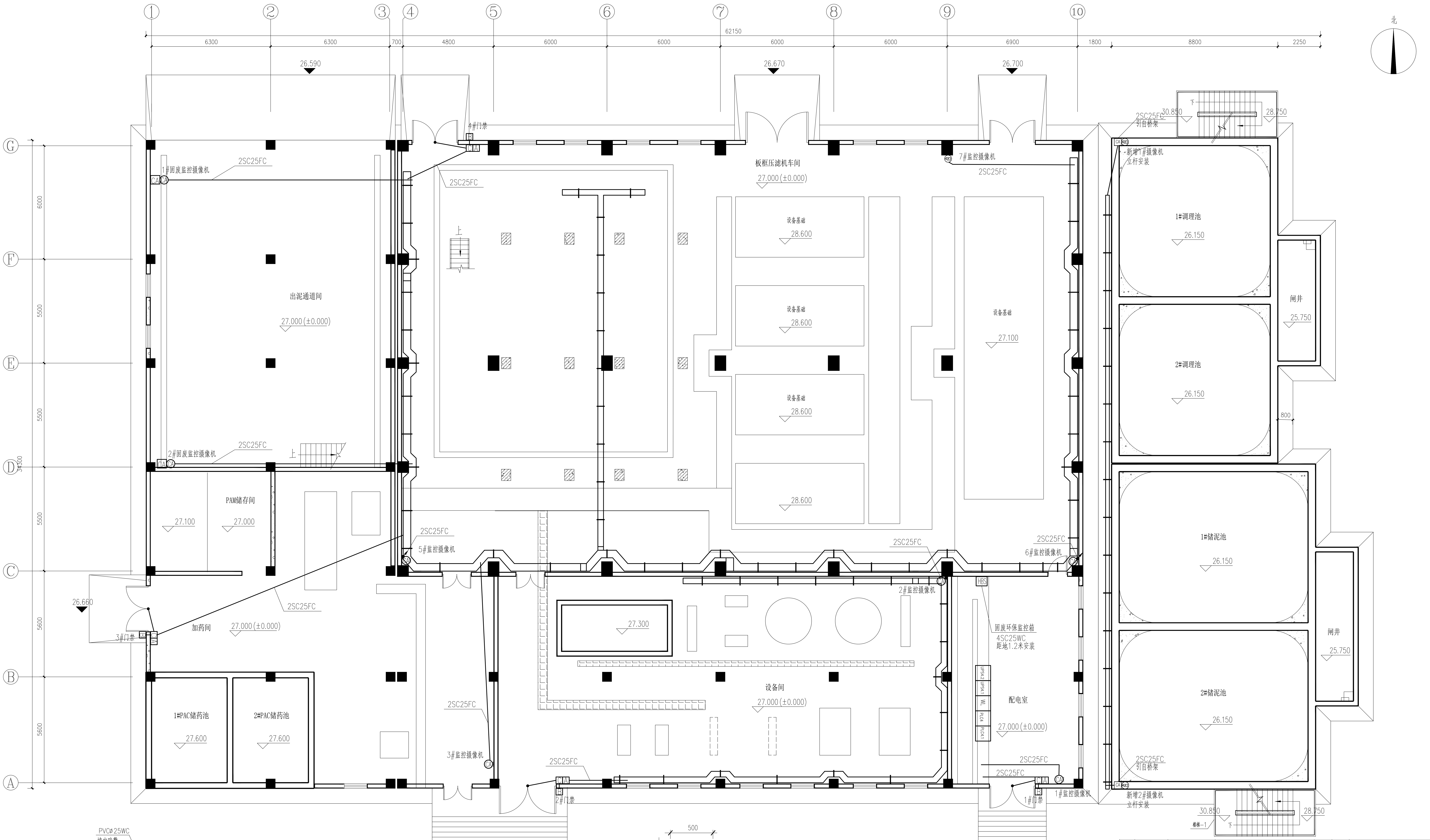
①
②
③
④
⑤
⑥
⑦
⑧
⑨
⑩
62150
6300
6300
700
4800
6000
6000
6000
6000
6900
1800
8800
2250
北
26.590
26.670
26.700
Ⓖ
Ⓕ
Ⓔ
Ⓓ
Ⓒ
Ⓑ
Ⓐ
6000
5500
5500
5500
5600
5600
34300
4#门禁
1#固废监控摄像机
2SC25FC
出泥通道间
27.000(±0.000)
2#固废监控摄像机
上
PAM储存间
27.100
27.000
板框压滤机车间
27.000(±0.000)
设备基础
28.600
设备基础
28.600
设备基础
28.600
28.600
设备基础
27.100
7#监控摄像机
5#监控摄像机
6#监控摄像机
2#监控摄像机
26.660
3#门禁
加药间
27.000(±0.000)
1#PAC储药池
27.600
2#PAC储药池
27.600
3#监控摄像机
设备间
27.000(±0.000)
27.300
固废环保监控箱
4SC25WC
距地1.2米安装
HBS
UPS4.2
UPS4.1
WL
PLC4
PLC4.1
配电室
27.000(±0.000)
2#门禁
1#门禁
1#监控摄像机
26.020
2SC25FC
引自桥架
新增1#摄像机
立杆安装
30.850
28.750
下
1#调理池
26.150
2#调理池
26.150
闸井
25.750
800
1#储泥池
26.150
2#储泥池
26.150
闸井
25.750
新增2#摄像机
立杆安装
楼梯—1
CA
A
B

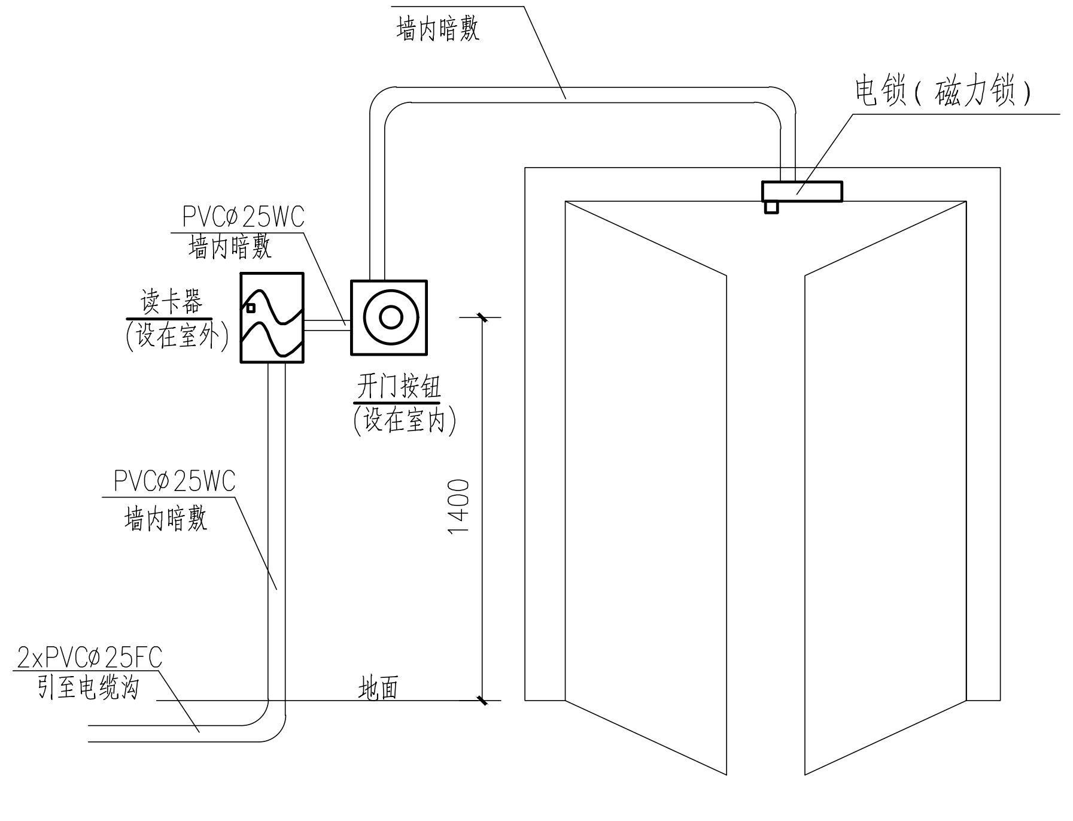
PVCø25WC
墙内暗敷
电锁(磁力锁)
PVCø25WC
墙内暗敷
读卡器
(设在室外)
开门按钮
(设在室内)
PVCø25WC
墙内暗敷
1400
2xPVCø25FC
引至电缆沟
地面

门禁安装示意图

(双门)

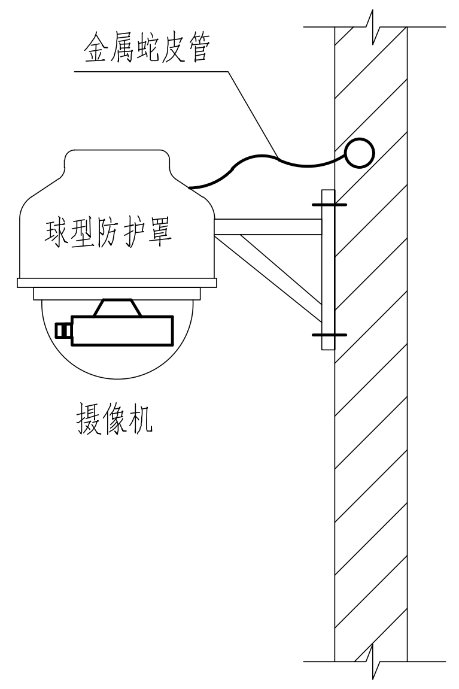
金属蛇皮管
球型防护罩
摄像机

摄像机安装大样图

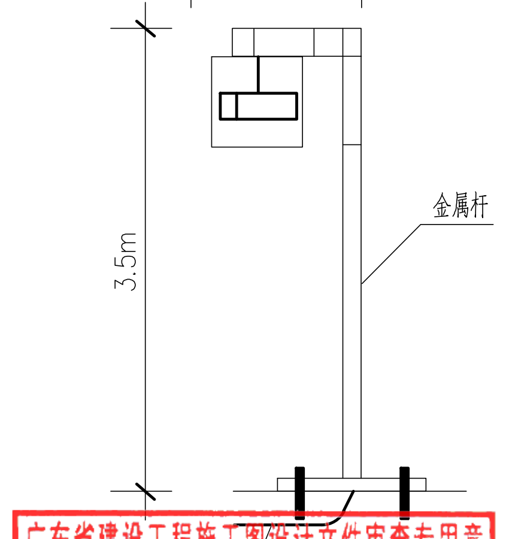

摄像机安装示意图

说明:

1.图中尺寸单位为毫米,高程为米。

2.所有设备金属外壳做好接地。

3.UWB、WIFI设备采用POE供电。

4.智能安防控制柜为W04网络柜。

广东省建设工程施工图设计文件审查专用章
机构名称:广东科宏工程咨询有限公司
机构类别:一类　认定书编号:19078
业务范围:房屋建筑(含超限高层)工程、市政基础设施(给水、排水、道路、桥梁、隧道、公共交通、风景园林)工程
有效期至:2027年01月17日

序号	符号	名 称	规格 型号	单位	数量	备 注
18						
17						
16		金属蛇皮管	ø25	米	30	
15		镀锌钢管	SC25	米	200	符合GB/T 3091-2015
14		光电转换器	1单模光口, 1电口	个	2	
13	CA1	AI高清低照度红外枪式摄像机	400万, POE	套	5	距地3.0米安装 配套安装附件

序号	符号	名 称	规格 型号	单位	数量	备 注
12						
11						
10						
9	UPS4.2	安防UPS电源	3KVA, ≥4h	套	1	
8	WL	智能安防控制柜	800x800x2200mm	台	1	
7	CA	视频前端箱	不锈钢304, 400x500x300(LxHxD) 内置避雷器、稳压电源、配电设备等	台	2	
6		AI高清低照度红外高速球型摄像机	8寸室外球机, 400万	台	4	底距所在地面3.5米靠墙安装
5		户外安装立杆	3.5m, 304不锈钢立杆, 带混凝土基础及避雷针	套	2	
4	A	四门控制器	门禁系统配套	套	4	距地约2.0米安装
3	B	人脸门禁一体机	门禁系统配套	套	4	距地1.4米暗装
2	C	开门按钮	门禁系统配套	套	4	距地1.4米暗装
1	●	单门磁力锁	门禁系统配套	套	4	

工程设计出图专用章
单位名称:北京市市政工程设计研究总院有限公司
业务范围:工程设计综合资质甲级
资质证书编号:A111005439
有效期至:2023年12月31日

BMEDI 北京市市政工程设计研究总院有限公司	东莞市凤岗竹塘污水厂三期工程 安防系统设计图 污泥脱水机房安防平面图（一）	项目(副)负责人	程树辉	程树辉	校核人	李亚东	李亚东	阶段	施工图设计
		专业负责人	胡田力	胡田力	审核人	董威	董威	图号	2021W231-SS0513-YZ31
		设 计 人	胡田力	胡田力	审定人	强百祥	强百祥	日期	2023.11 比例