广东省施工图数字化审查专用

出图
设计单位：北京市市政工程设计研究总院有限公司
2024年08月29日确认图纸

审图
机构名称：广东科宏工程咨询有限公司
机构类别：一类　认定书编号：19078
业务范围：一类 房屋建筑（含超限高层）工程;一类 市政基础设施（给水、排水、道路、桥梁、隧道、公共交通、风景园林）工程
有效期至：2027年01月17日
2024年08月30日完成审查

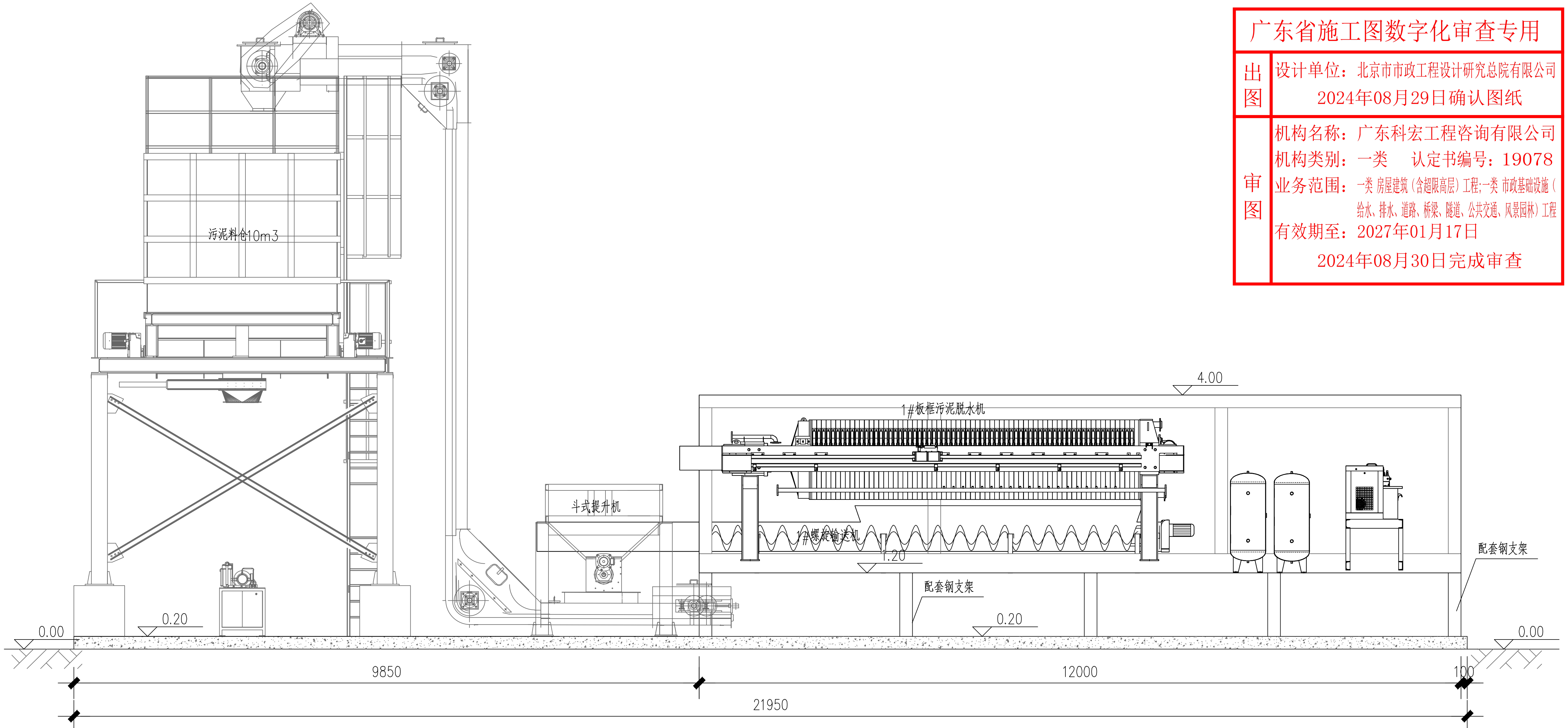
污泥料仓10m3
斗式提升机
1#板框污泥脱水机
1#螺旋输送机
配套钢支架
配套钢支架
4.00
1.20
0.20
0.20
0.00
0.00
9850
12000
100
21950

1-1剖面图

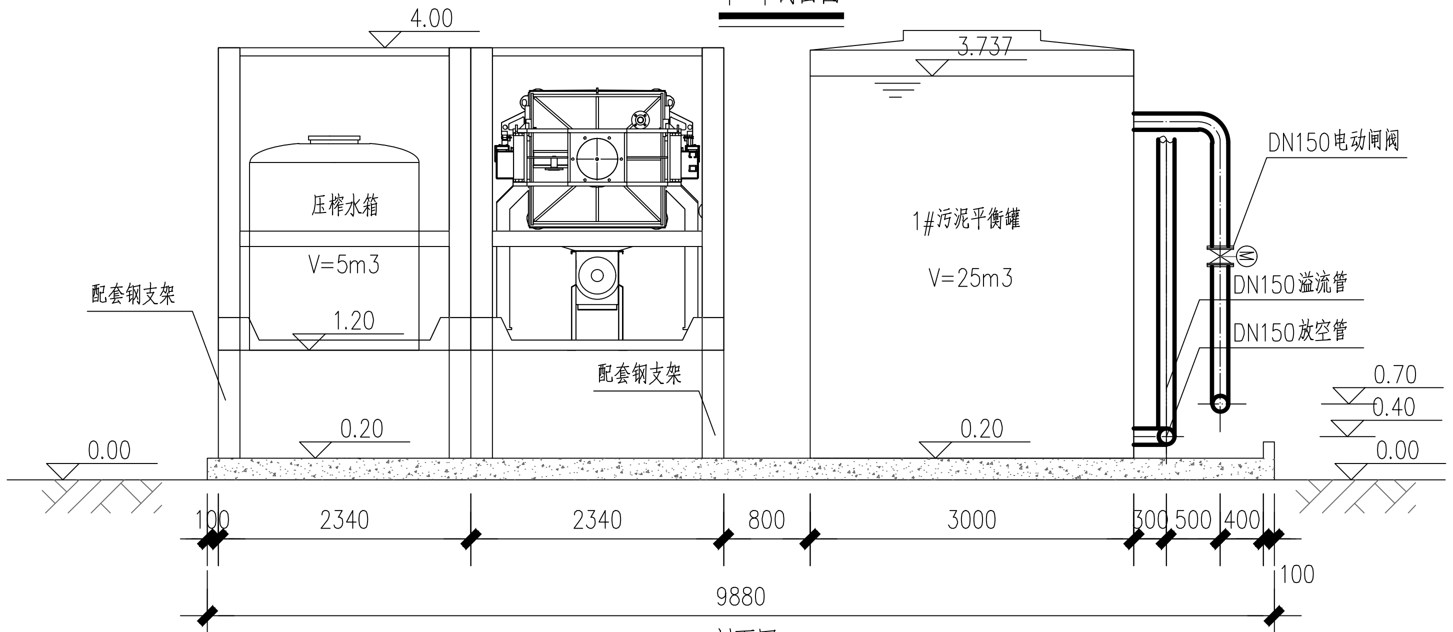
4.00
3.737
压榨水箱
V=5m3
1.20
1#污泥平衡罐
V=25m3
DN150电动闸阀
DN150溢流管
DN150放空管
配套钢支架
配套钢支架
0.70
0.40
0.20
0.20
0.00
0.00
100
2340
2340
800
3000
300
500
400
100
9880

2-2剖面图

图例：

——	GS ——	给水管
——	WN ——	污泥管道
——	W ——	污水管道

说明：
1. 单位：高程为米，其余为毫米。
2. 标高采用相对高程，0.00为现状地面。
3. 板框脱水机采用撬装式。
4. 本工程所有设备均为招标设备，待设备招标核实尺寸后再进行施工。

工程设计出图专用章
单位名称：北京市市政工程设计研究总院有限公司
业务范围：工程设计综合资质甲级
资质证书编号：A111005439
有效期至：2028年12月22日

会签栏

结构	闫京涛	闫京涛	电气	梁毅	梁毅
电气	胡田力	胡田力			

北京市市政工程设计研究总院有限公司

东莞市供水设施更新改造项目-水厂设备及工艺改造工程（排泥水设施标段）
排泥水设施标段—中堂水厂设计图
排泥水剖面图

项目(副)负责人	姚左钢　鲍磊	姚左钢　鲍磊	校核人	周川　李晓	周川　李晓	阶段	施工图设计	
专业负责人	韩宝平　许春蕾	韩宝平　许春蕾	审核人	单晓峻	单晓峻	图号	2023N121-SS0104-GS04	
设　计　人	魏宇轩	魏宇轩	审定人	姚左钢	姚左钢	日期	2024.08	比例 1:70