会签栏

广东省施工图数字化审查专用
出图 设计单位：北京市市政工程设计研究总院有限公司
2024年08月29日确认图纸
审图 机构名称：广东科宏工程咨询有限公司
机构类别：一类 认定书编号：19078
业务范围：一类 房屋建筑（含超限高层）工程;一类 市政基础设施（给水、排水、道路、桥梁、隧道、公共交通、风景园林）工程
有效期至：2027年01月17日
2024年08月30日完成审查

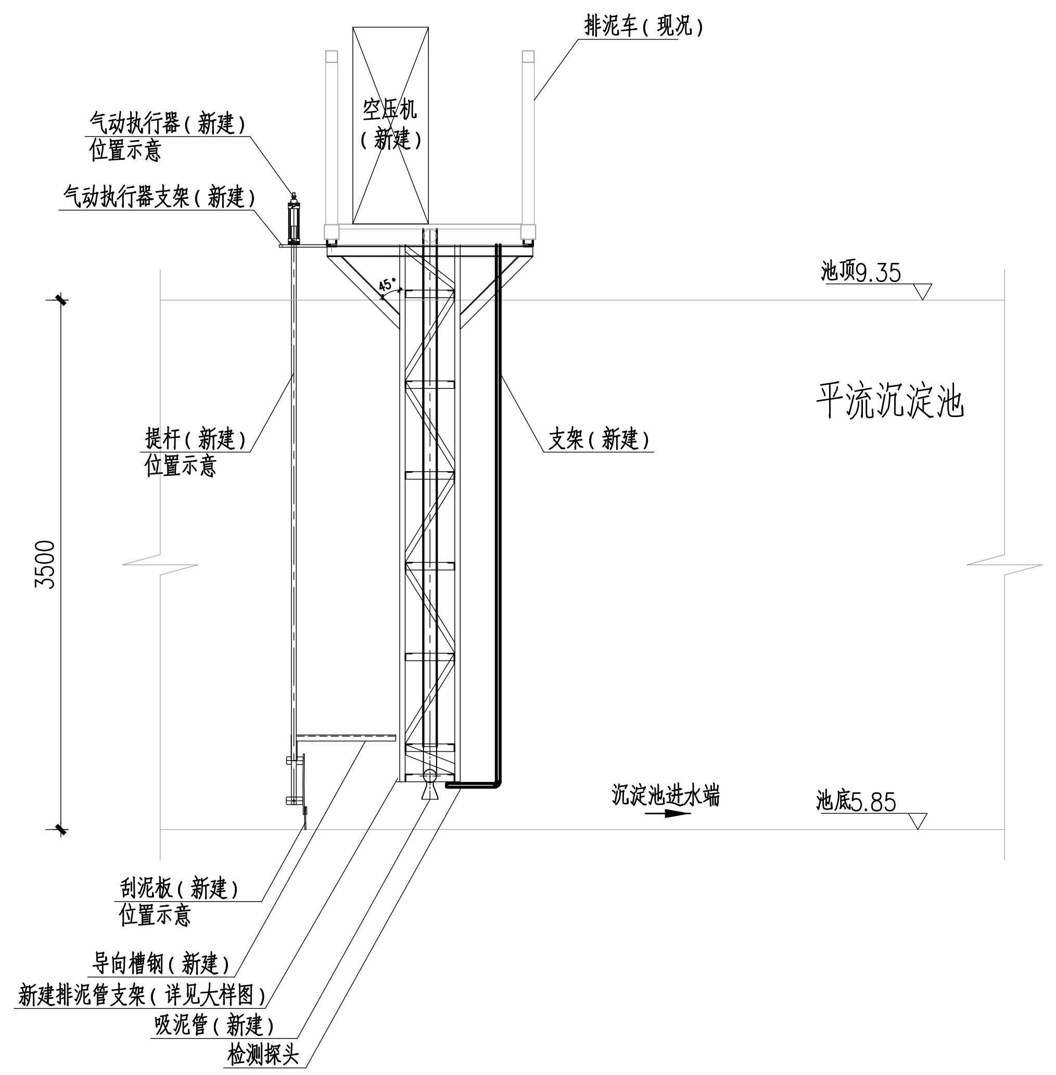
排泥车（现况）
空压机（新建）
气动执行器（新建）位置示意
气动执行器支架（新建）
45°
池顶9.35
平流沉淀池
提杆（新建）位置示意
支架（新建）
3500
沉淀池进水端
池底5.85
刮泥板（新建）位置示意
导向槽钢（新建）
新建排泥管支架（详见大样图）
吸泥管（新建）
检测探头

3-3剖面图（刮泥板落下时）

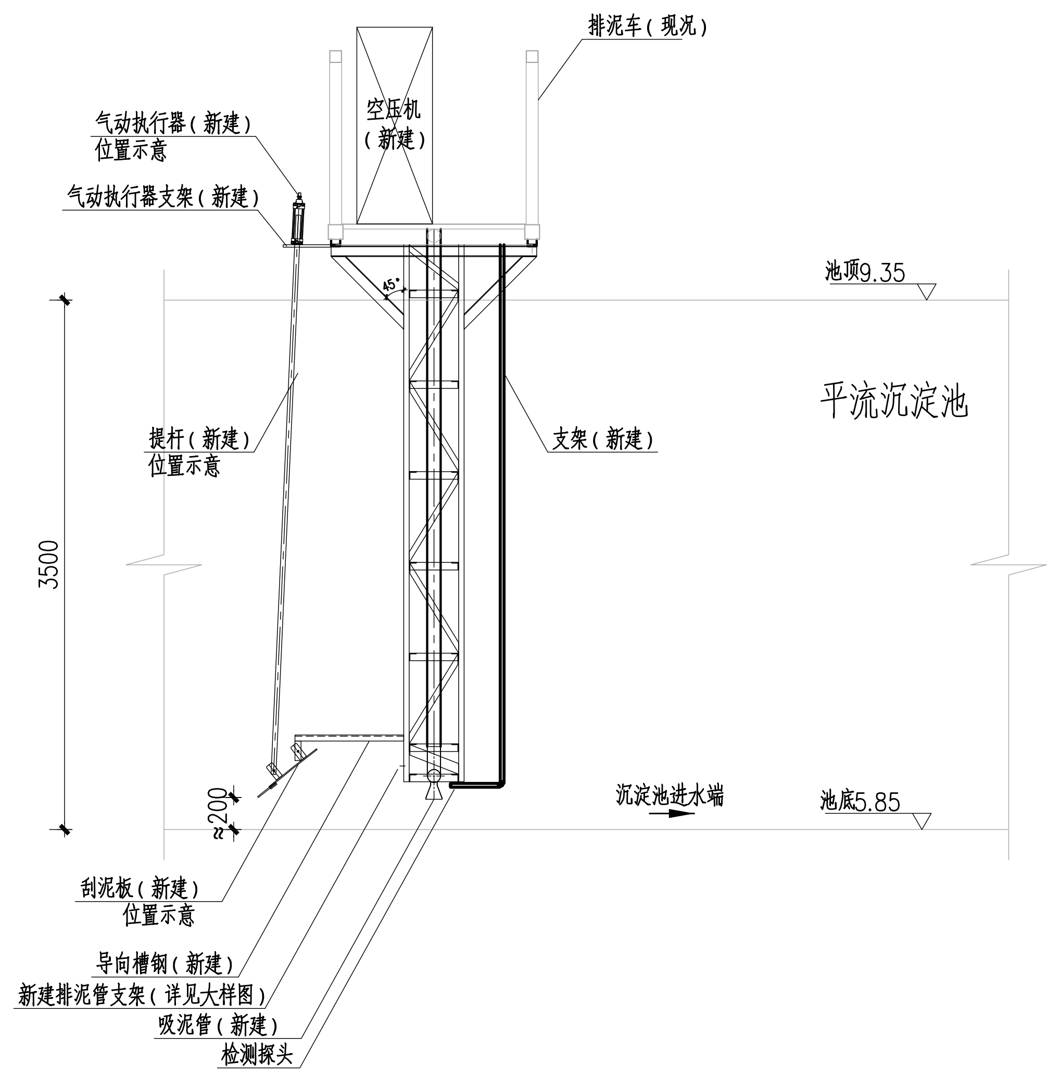
排泥车（现况）
空压机（新建）
气动执行器（新建）位置示意
气动执行器支架（新建）
45°
池顶9.35
平流沉淀池
提杆（新建）位置示意
支架（新建）
3500
≈200
沉淀池进水端
池底5.85
刮泥板（新建）位置示意
导向槽钢（新建）
新建排泥管支架（详见大样图）
吸泥管（新建）
检测探头

4-4剖面图（刮泥板提起时）

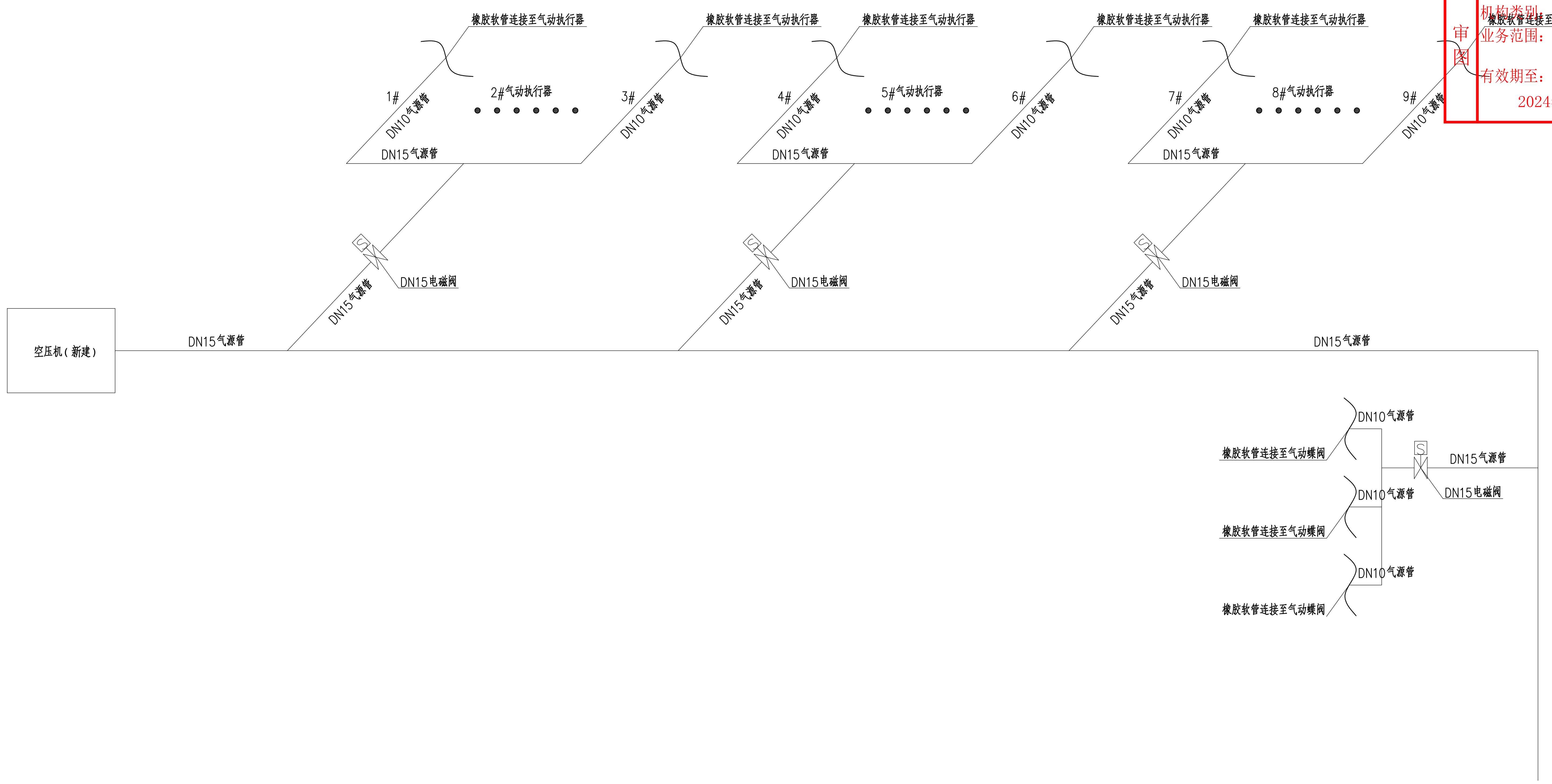
橡胶软管连接至气动执行器
橡胶软管连接至气动执行器
橡胶软管连接至气动执行器
橡胶软管连接至气动执行器
橡胶软管连接至气动执行器
橡胶软管连接至气动执行器
1#
DN10气源管
2#气动执行器
3#
DN10气源管
4#
DN10气源管
5#气动执行器
6#
DN10气源管
7#
DN10气源管
8#气动执行器
9#
DN10气源管
DN15气源管
DN15气源管
DN15气源管
DN15气源管
DN15电磁阀
DN15气源管
DN15电磁阀
DN15气源管
DN15电磁阀
空压机（新建）
DN15气源管
DN15气源管
DN10气源管
橡胶软管连接至气动蝶阀
DN15气源管
DN15电磁阀
DN10气源管
橡胶软管连接至气动蝶阀
DN10气源管
橡胶软管连接至气动蝶阀

气源管路系统图

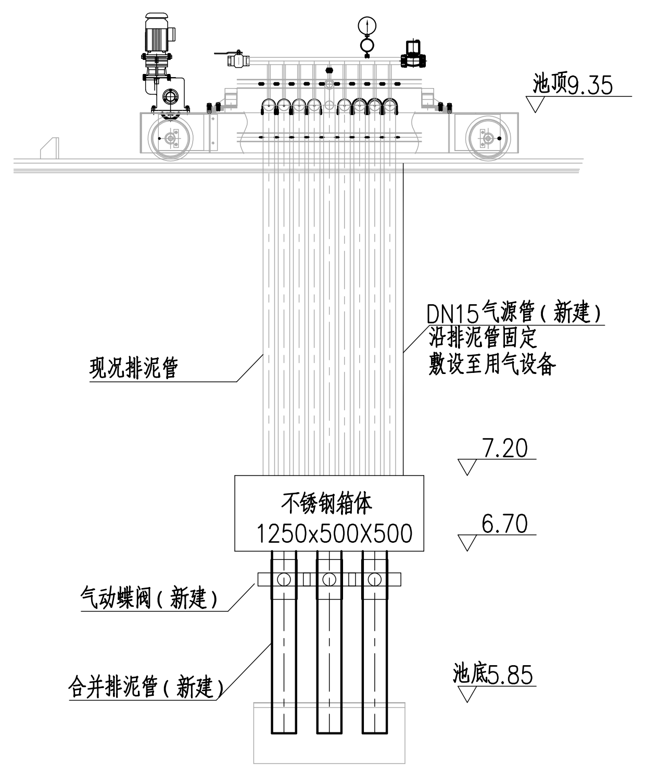
池顶9.35
DN15气源管（新建）
沿排泥管固定
敷设至用气设备
现况排泥管
7.20
不锈钢箱体
1250x500X500
6.70
气动蝶阀（新建）
合并排泥管（新建）
池底5.85

排泥管改造大样图

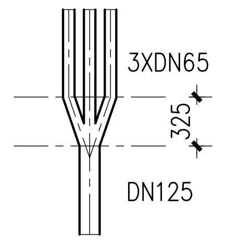
3XDN65
325
DN125

排泥管合并大样图

1#-9#排泥管(共3组)

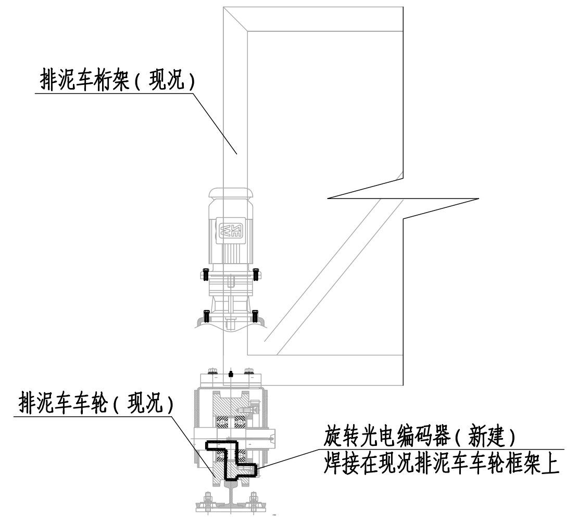
排泥车桁架（现况）
排泥车车轮（现况）
旋转光电编码器（新建）
焊接在现况排泥车车轮框架上

旋转光电编码器安装示意图

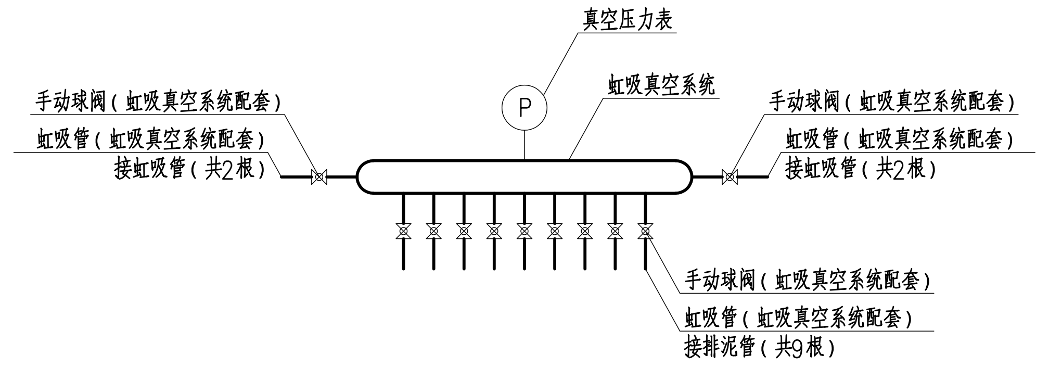
真空压力表
P
虹吸真空系统
手动球阀（虹吸真空系统配套）
虹吸管（虹吸真空系统配套）
接虹吸管（共2根）
手动球阀（虹吸真空系统配套）
虹吸管（虹吸真空系统配套）
接虹吸管（共2根）
手动球阀（虹吸真空系统配套）
虹吸管（虹吸真空系统配套）
接排泥管（共9根）

虹吸真空系统图

说明：

1、高程为m，其余为mm。

2、 因缺少原始资料，改造中各部件的加工尺寸需现场复核。

3、刮泥板与提杆、刮泥板与导向槽钢的活接处均使用1个M10的螺栓和两个M10的螺母连接。

4、气动执行器、刮泥板的实际定位图纸为示意，应根据现场情况确定。

5、空压机具体参数需根据采购的气动执行机构和气动蝶阀重新复核参数。

工程设计出图专用章
单位名称:北京市市政工程设计研究总院有限公司
业务范围：工程设计综合资质甲级
资质证书编号：A111005439
有效期至：2028年 12月 22日

北京市市政工程设计研究总院有限公司	东莞市供水设施更新改造项目-水厂设备及工艺改造工程（排泥水设施标段）	项目(副)负责人	姚左钢 鲍磊	姚左钢 鲍磊	校核人	周川 李晓	周川 李晓	阶段	施工图设计
	排泥水设施标段-中堂水厂设计图	专业负责人	鲍 磊	鲍磊	审核人	单晓峻	单晓峻	图号	2023N121-SS0104-JX05
	平流沉淀池排泥车改造剖面图（三）	设 计 人	鲍 磊	鲍磊	审定人	姚左钢	姚左钢	日期	2024.08 比例