会签栏

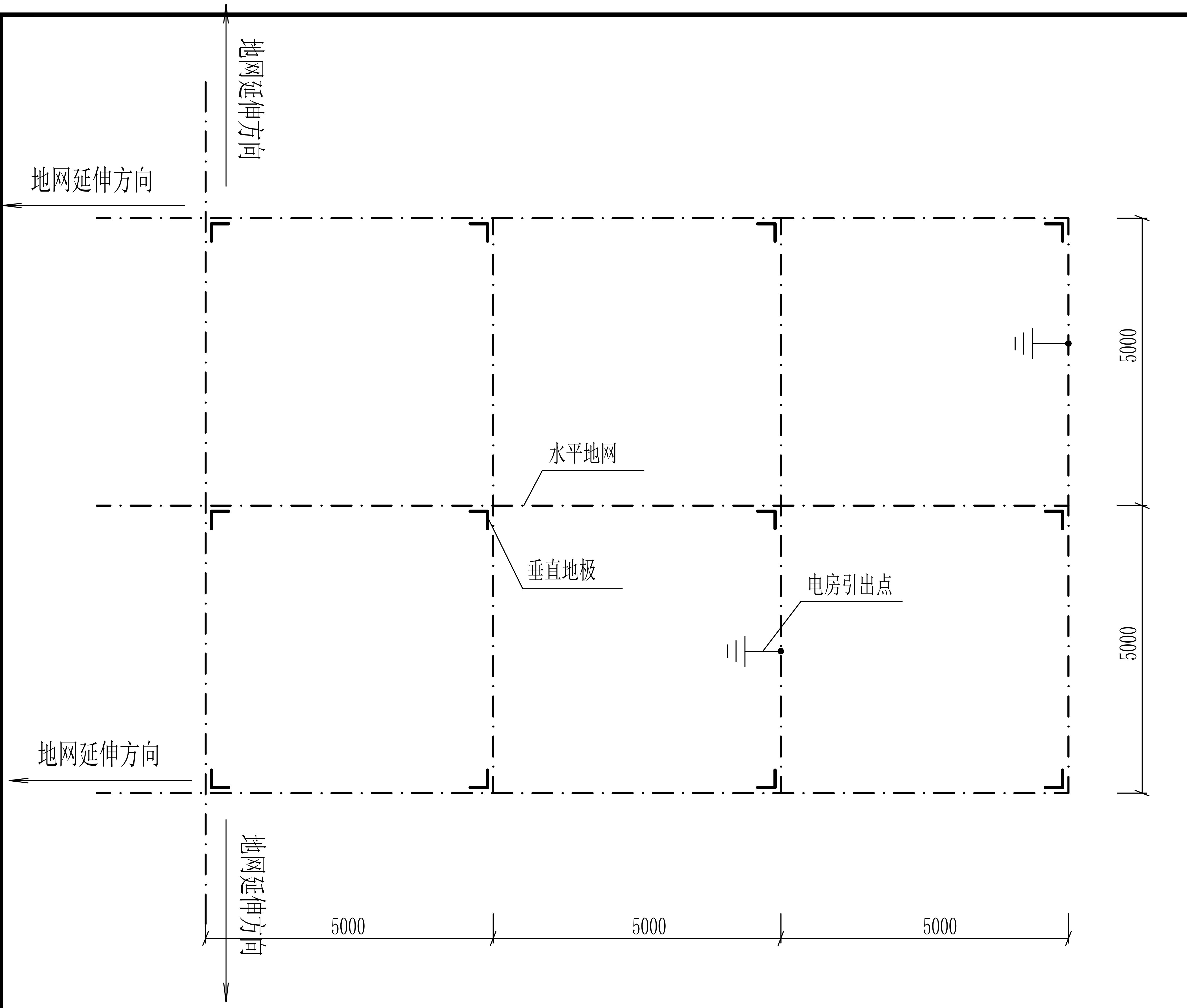
地网延伸方向
地网延伸方向
地网延伸方向
地网延伸方向
水平地网
垂直地极
电房引出点
5000
5000
5000
5000
5000

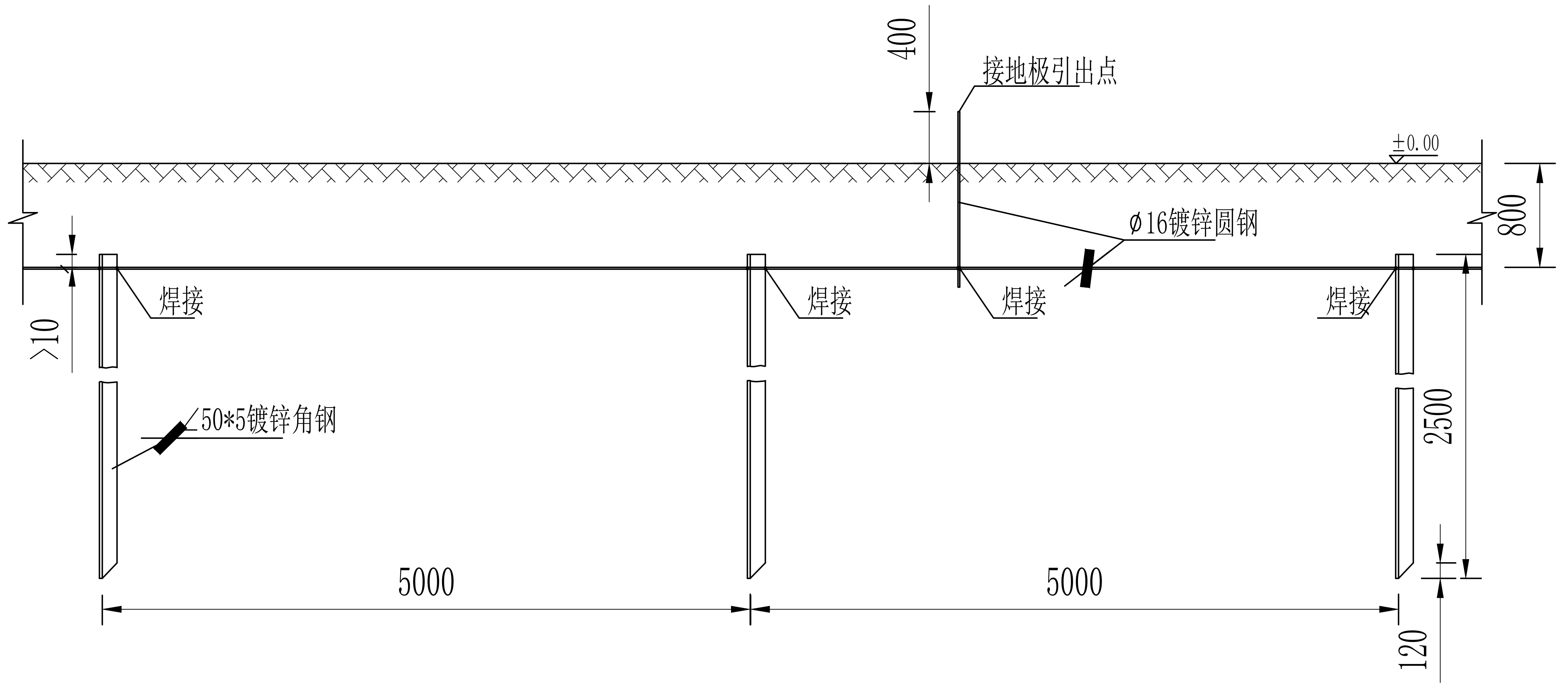
400
接地极引出点
±0.00
ø16镀锌圆钢
800
焊接
焊接
焊接
焊接
≥10
50*5镀锌角钢
2500
5000
5000
120

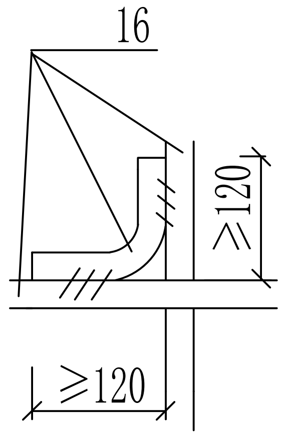

交叉处连接

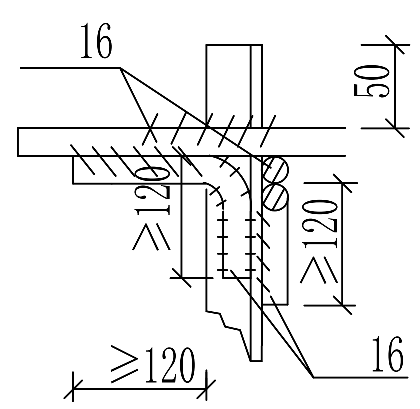
16
50
≥120
≥120
≥120
16

多处连接

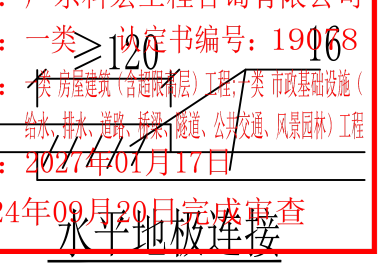

水平地极连接

广东省施工图数字化审查专用
出图
设计单位：北京市市政工程设计研究总院有限公司
2024年09月20日确认图纸
审图
机构名称：广东科宏工程咨询有限公司
机构类别：一类 认定书编号：19068
业务范围：一类 房屋建筑（含超限高层）工程;一类 市政基础设施（给水、排水、道路、桥梁、隧道、公共交通、风景园林）工程
有效期至：2027年01月17日
2024年09月20日完成审查

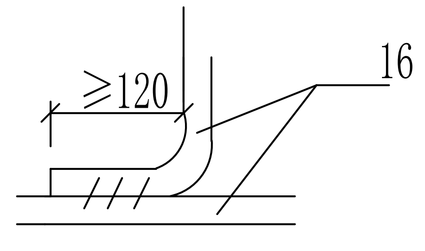

引出支线连接

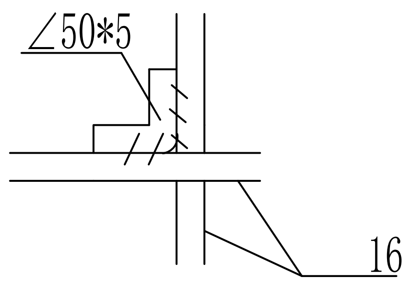

水平地极与垂直连接

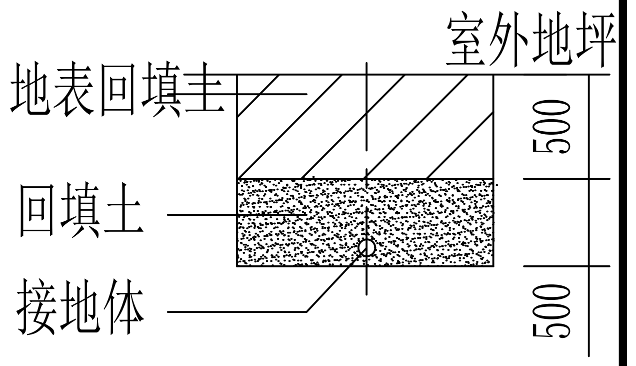
室外地坪
地表回填土
回填土
接地体
500
500

接地沟施工图

接地网说明：

1、电房地网接地电阻要求不大于4欧，拟采用地网埋于接地沟的方法满足要求；当接地沟内回填砂质粘土土壤电阻率小于100欧米时，计算接地电阻满足要求，若达不到要求需加大地网范围或其它降阻措施。

2、水平地极埋深为室外地坪下应不小于0.8米，地网引出至电房地面地线用ø16圆钢。

3、水平地极驳接点，水平面与垂地极连接点必需电焊焊接，接口长度不得小于120毫米，焊接厚度不小于8毫米，焊接后除渣并在焊接口涂防锈漆两遍。

4、所有焊接口采用连接双面焊，搭接处应做圆处理。

5、钢件敷设完毕在确定无虚焊、漏焊后，按图纸要求回填砂质粘土，然后洒水夯实。

6、引出地线ø16圆钢应按电房土建平面图纸所示位置，或按实际情况而定，引出长度要大于200毫米，待安装时与设备连接。并需用50*5热镀锌扁铁环绕整个电房墙脚一周，与地网应不少于有两点的连接。

7、房内地面部分的地网涂上黄绿相间的颜色。

8、参照《10kV及以下业扩受电工程典型图集》CSG-2018-10YK-AZ-18设计。

工程设计出图专用章
单位名称：北京市市政工程设计研究总院有限公司
业务范围：工程设计综合资质甲级
资质证书编号：A111005439
有效期至：2028年12月22日

北京市市政工程设计研究总院有限公司	东莞市供水设施更新改造项目-水厂设备及工艺改造工程(高低压配电标段) 中堂水厂电气改造设计图 配电室接地网施工大样图	项目(副)负责人	姚左钢	姚左钢	校核人	胡田力	胡田力	阶段	施工图设计
		专业负责人	梁毅	梁毅	审核人	董威	董威	图号	2023N121-SS0406-DQ06
		设 计 人	赵申	赵申	审定人	董威	董威	日期	2024.09 比例