广东省施工图数字化审查专用

出图 设计单位：北京市市政工程设计研究总院有限公司
2025年01月08日确认图纸

审图 机构名称：广东科宏工程咨询有限公司
机构类别：一类　认定书编号：19078
业务范围：一类 房屋建筑（含超限高层）工程;一类 市政基础设施（给水、排水、道路、桥梁、隧道、公共交通、风景园林）工程
有效期至：2027年01月17日
2025年01月08日完成审查

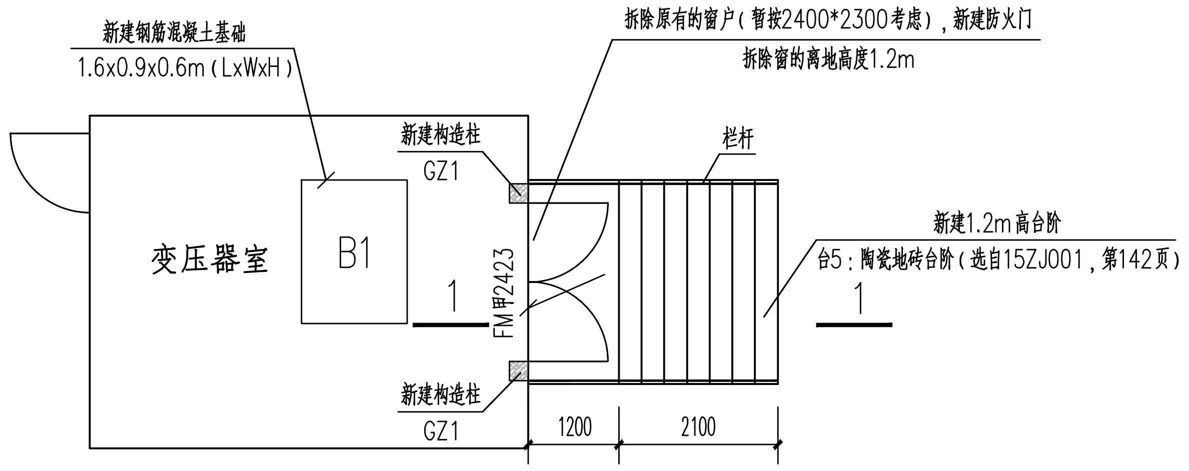
新建钢筋混凝土基础
1.6x0.9x0.6m（LxWxH）
拆除原有的窗户（暂按2400*2300考虑），新建防火门
拆除窗的离地高度1.2m
新建构造柱
GZ1
栏杆
新建1.2m高台阶
台5：陶瓷地砖台阶（选自15ZJ001，第142页）
变压器室
B1
1
FM甲2423
1
新建构造柱
GZ1
1200
2100

变压器 改造平面设计图 1:100

防火门采用钢制防火门，具体要求详见《防火门窗》（12J609）

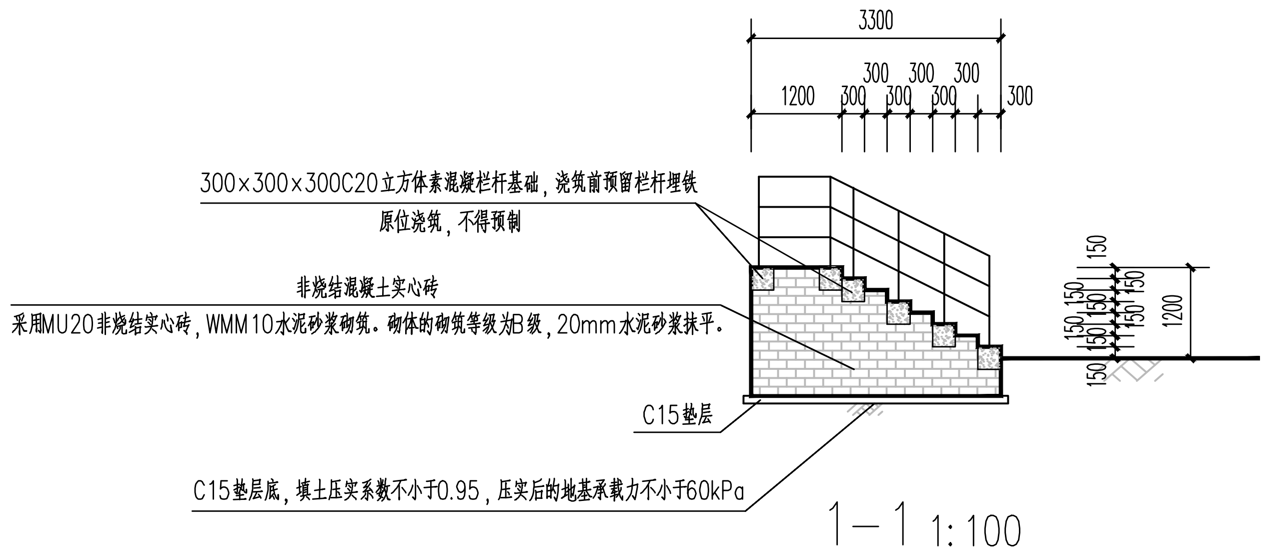
3300
1200
300
300
300
300
300
300
300
300×300×300C20立方体素混凝栏杆基础，浇筑前预留栏杆埋铁
原位浇筑，不得预制
非烧结混凝土实心砖
采用MU20非烧结实心砖，WMM10水泥砂浆砌筑。砌体的砌筑等级为B级，20mm水泥砂浆抹平。
C15垫层
C15垫层底，填土压实系数不小于0.95，压实后的地基承载力不小于60kPa
150
150
150
150
150
150
150
150
150
1200

1—1 1:100

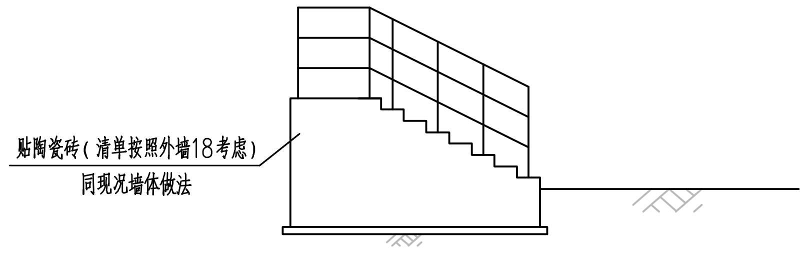
贴陶瓷砖（清单按照外墙18考虑）
同现况墙体做法

新建台阶立面图 1:100

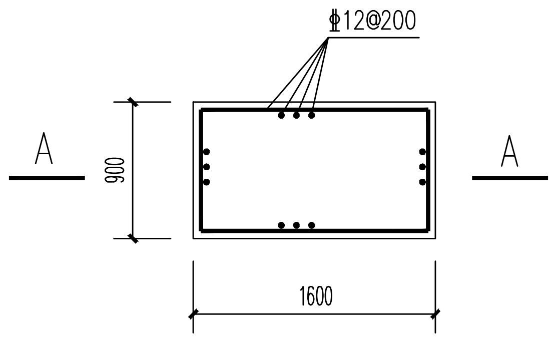
⌀12@200
A
A
900
1600

变压器基础大样 1:50

说明：

（1）基础混凝土：C30。

（2）基础大小暂按照1600*900考虑，基础尺寸及预埋件由厂家二次深化设计后方可施工。

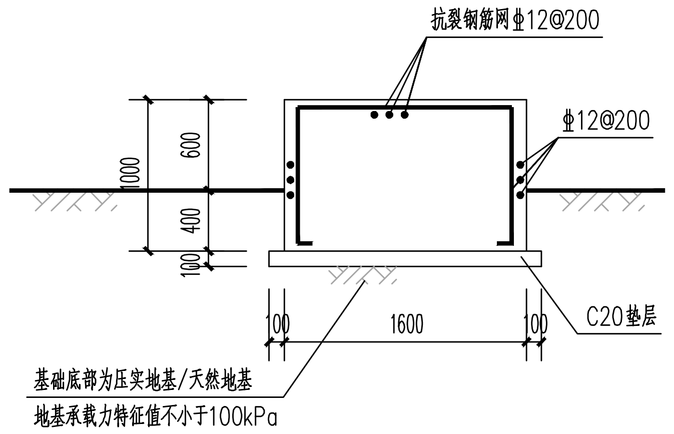
抗裂钢筋网⌀12@200
⌀12@200
1000
600
400
100
100
1600
100
C20垫层
基础底部为压实地基/天然地基
地基承载力特征值不小于100kPa

A—A 1:50

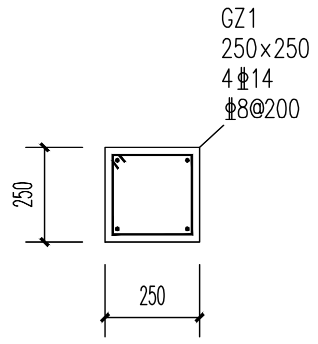
GZ1
250×250
4⌀14
⌀8@200
250
250

新建构造柱大样 1:20

说明：

新建构造柱底部从地梁上深根，顶部延伸至框架梁，长度暂按照6.0m考虑。

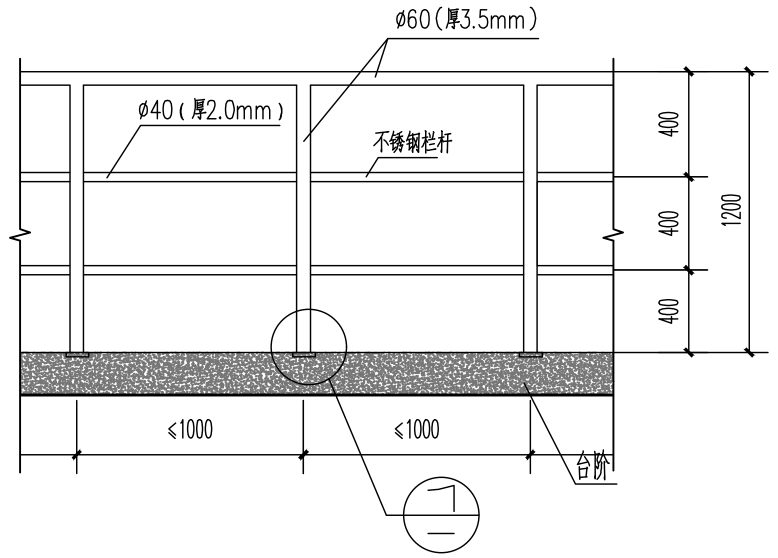
ø60（厚3.5mm）
ø40（厚2.0mm）
不锈钢栏杆
400
400
400
1200
≤1000
≤1000
台阶

不锈钢栏杆示意图 示意

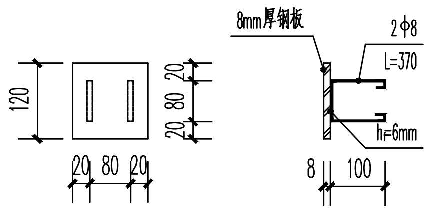
8mm厚钢板
2Φ8
L=370
h=6mm
120
20
80
20
20
80
20
8
100

栏杆埋铁 示意

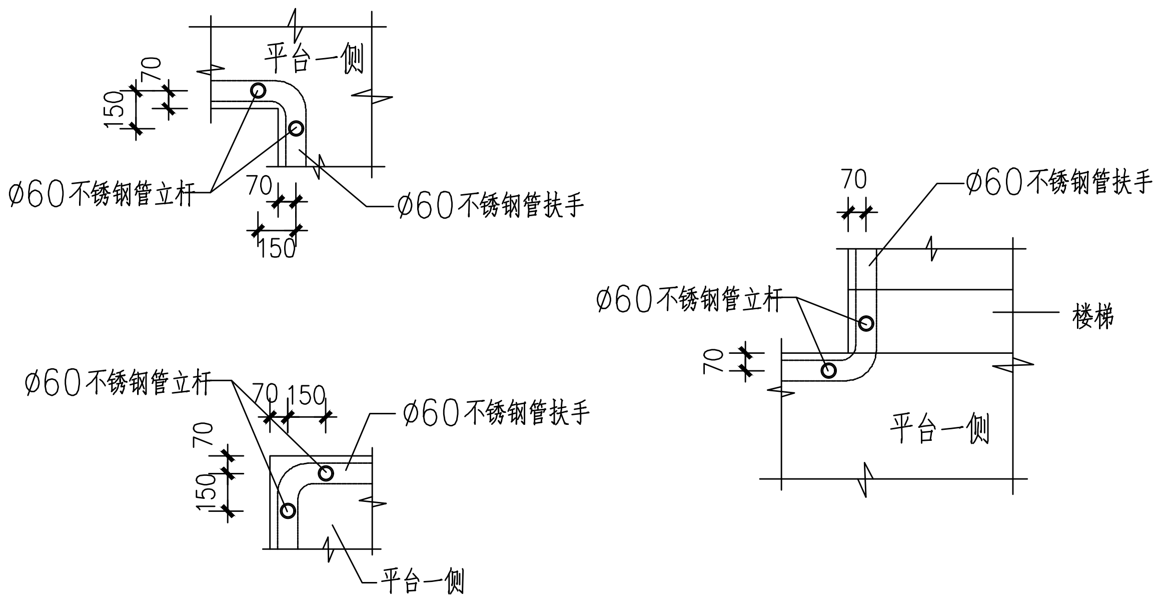
平台一侧
150
70
ø60不锈钢管立杆
70
150
ø60不锈钢管扶手
ø60不锈钢管立杆
70 150
70
150
ø60不锈钢管扶手
平台一侧
70
ø60不锈钢管扶手
ø60不锈钢管立杆
楼梯
70
平台一侧

平台及楼梯转角栏杆立杆平面布置 示意

中华人民共和国一级注册结构工程师
姓　名：闫京涛
注册号：1100643-S001
有效期：至2025年12月

工程设计出图专用章
单位名称：北京市市政工程设计研究总院有限公司
业务范围：工程设计综合资质甲级
资质证书编号：A111005439
有效期至：2028年12月22日

会签栏

北京市市政工程设计研究总院有限公司	东莞市供水设施更新改造项目-水厂设备及工艺改造工程(高低压配电标段)	项目(副)负责人	姚左钢	姚左钢	校核人	张邓霖	张邓霖	阶段	施工图设计	
	中堂水厂电气改造设计图	专业负责人	闫京涛	闫京涛	审核人	闫京涛	闫京涛	图号	2023N121-SS0406-JG03	
	节点大样	设计人	王金鹏	王金鹏	审定人	陈明翰	陈明翰	日期	2024年9月	比例 1:100