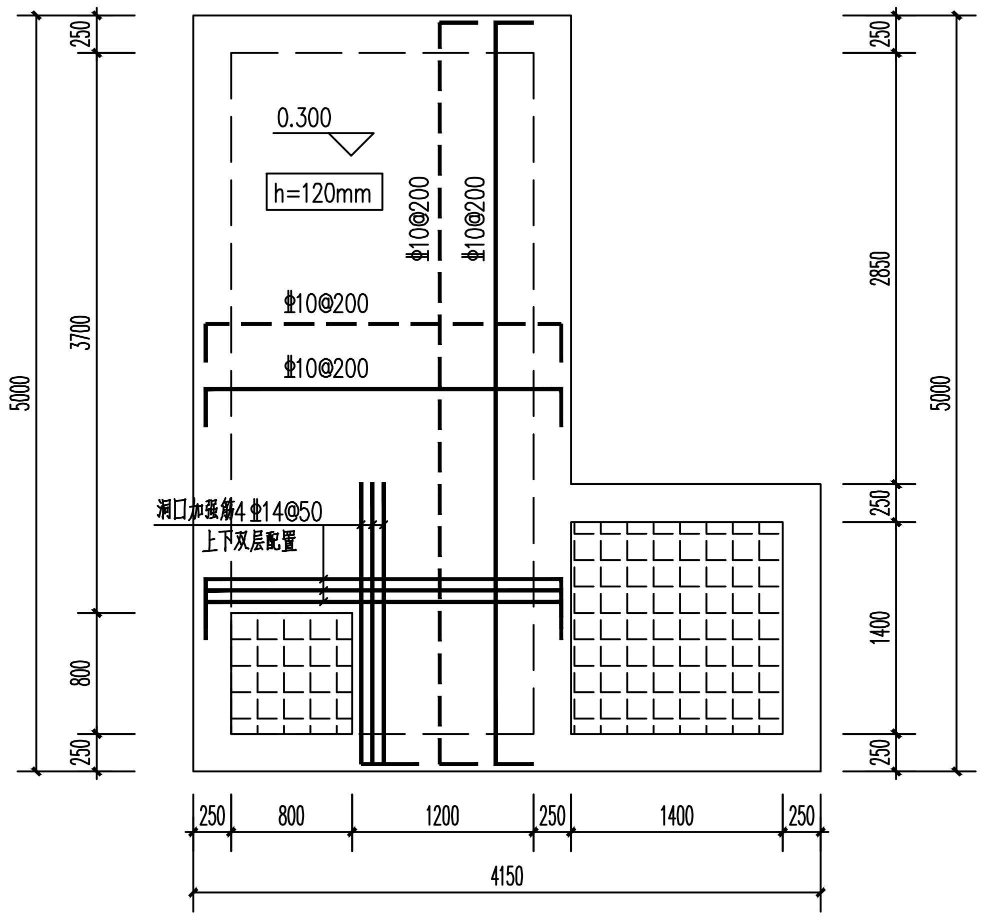
0.300
h=120mm
Φ10@200
Φ10@200
Φ10@200
Φ10@200
洞口加强筋4Φ14@50
上下双层配置
250
3700
800
250
5000
250
2850
250
1400
250
5000
250
800
1200
250
1400
250
4150

废液储存池、三通井 顶板配筋图 1:50

（实线为下层钢筋，虚线为上层钢筋）

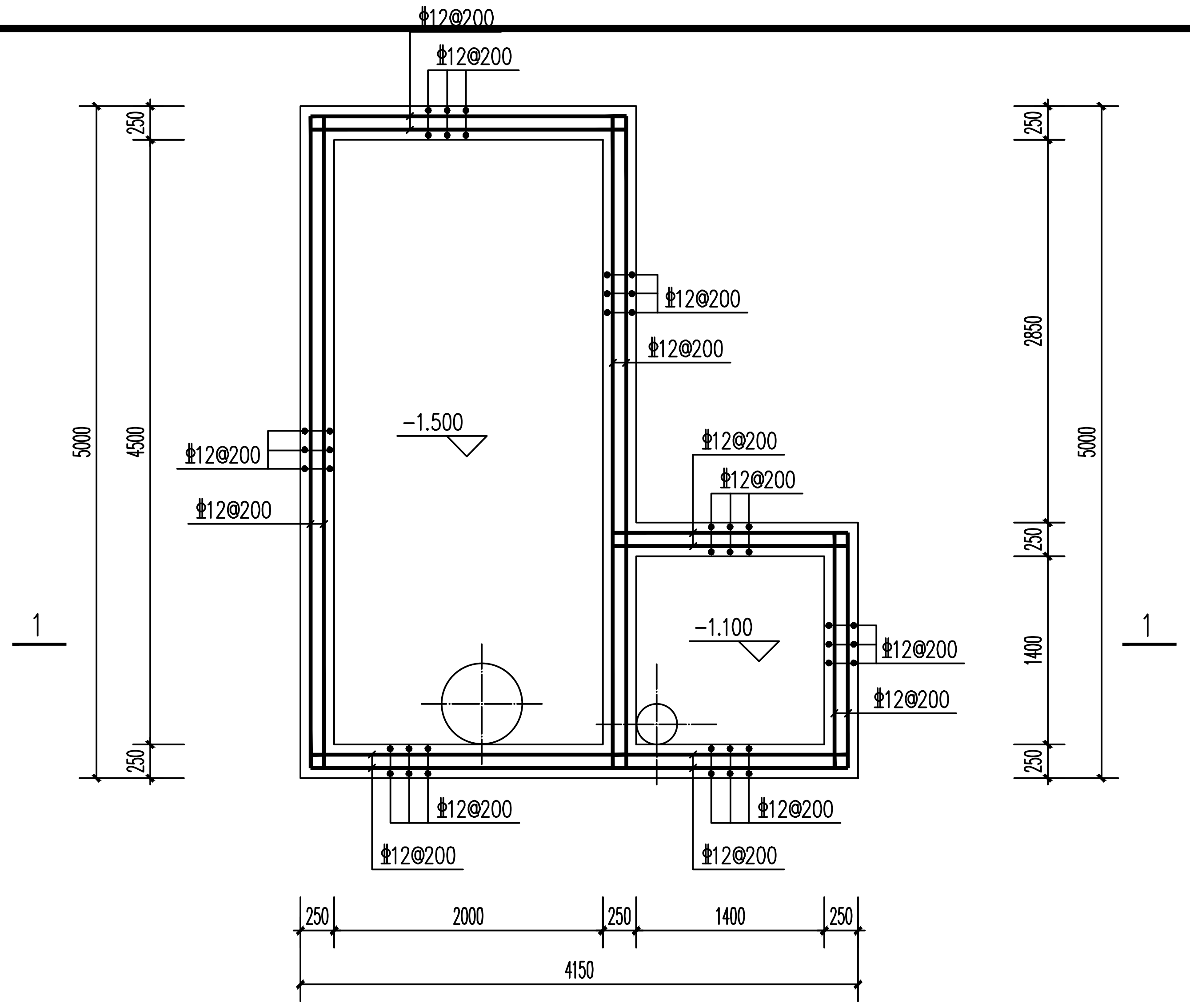
Φ12@200
Φ12@200
Φ12@200
Φ12@200
-1.500
Φ12@200
Φ12@200
Φ12@200
Φ12@200
-1.100
Φ12@200
Φ12@200
Φ12@200
Φ12@200
Φ12@200
Φ12@200
1
1
250
4500
250
5000
250
2850
250
1400
250
5000
250
2000
250
1400
250
4150

废液储存池、三通井 池壁配筋平面图 1:50

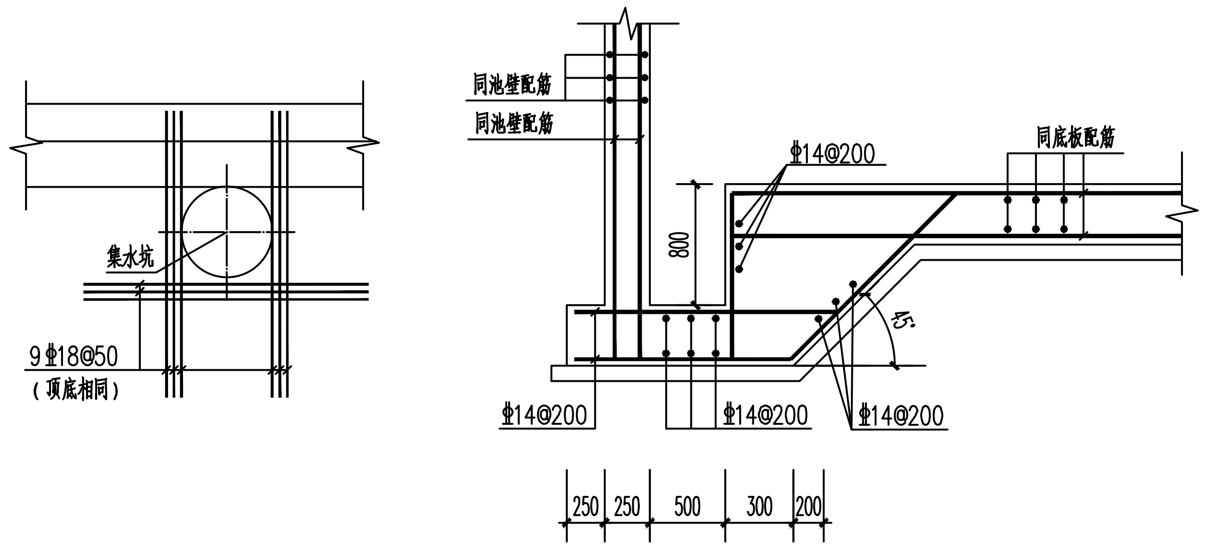
同池壁配筋
同池壁配筋
Φ14@200
同底板配筋
800
45°
集水坑
9Φ18@50
（顶底相同）
Φ14@200
Φ14@200
Φ14@200
250
250
500
300
200

Ø600，H=800 集水坑加固大样 1:50

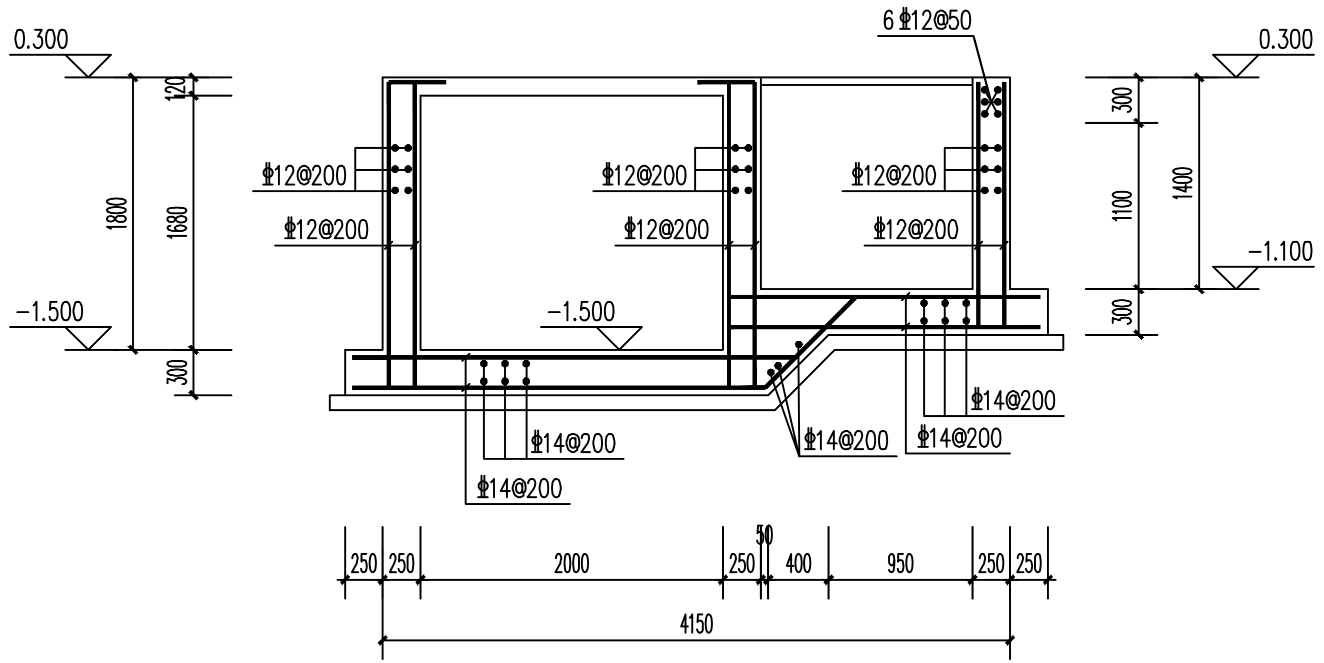
6Φ12@50
0.300
0.300
Φ12@200
Φ12@200
Φ12@200
Φ12@200
Φ12@200
Φ12@200
-1.500
-1.500
-1.100
Φ14@200
Φ14@200
Φ14@200
Φ14@200
Φ14@200
120
1800
1680
300
300
1100
1400
300
250
250
2000
250
50
400
950
250
250
4150

废液储存池、三通井 1-1配筋剖面图 1:50

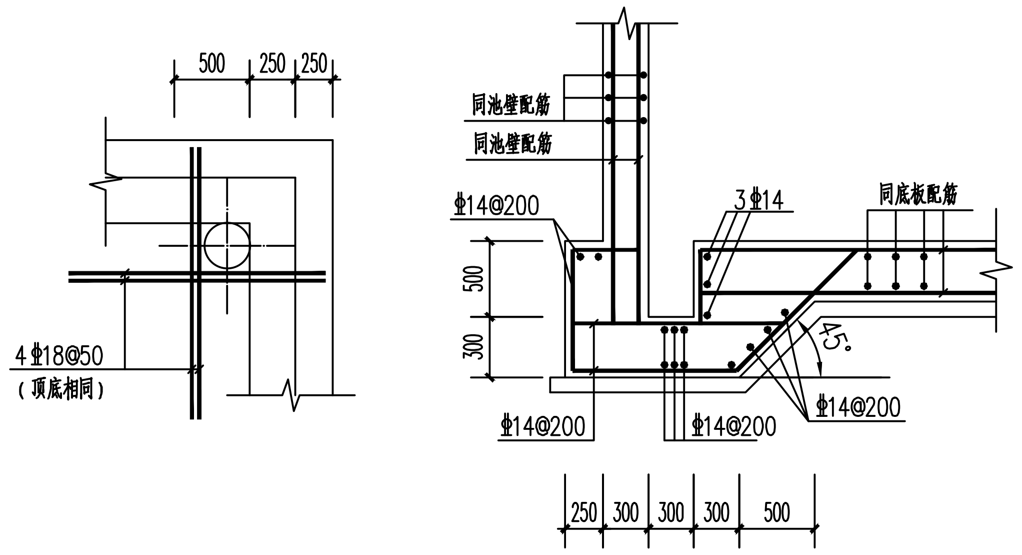
500
250
250
4Φ18@50
（顶底相同）
同池壁配筋
同池壁配筋
Φ14@200
3Φ14
同底板配筋
500
300
45°
Φ14@200
Φ14@200
Φ14@200
250
300
300
300
500

Ø300，H=500 集水坑加固大样 1:50

广东省施工图数字化审查专用

出图 设计单位：北京市市政工程设计研究总院有限公司
2024年08月29日确认图纸

审图 机构名称：广东科宏工程咨询有限公司
机构类别：一类 认定书编号：19078
业务范围：一类 房屋建筑（含超限高层）工程;一类 市政基础设施（给水、排水、道路、桥梁、隧道、公共交通、风景园林）工程
有效期至：2027年01月17日
2024年09月05日完成审查

中华人民共和国一级注册结构工程师
姓 名： 闫京涛
注册号： 1100643-S001
有效期： 至2025年12月

工程设计出图专用章
单位名称：北京市市政工程设计研究总院有限公司
业务范围：工程设计综合资质甲级
资质证书编号：A111005439
有效期至：2028年 12月22日

会签栏

北京市市政工程设计研究总院有限公司	东莞市供水设施更新改造项目-水厂设备及工艺改造工程（自控集成标段） 东城水厂加药系统改造设计图 废液储存池、三通井 结构设计图(二)	项目(副)负责人	姚左钢 鲍 磊	姚左钢 鲍磊	校核人	张邓霖	张邓霖	阶段	施工图设计
		专业负责人	闫京涛 王金鹏	闫京涛 王金鹏	审核人	闫京涛	闫京涛	图号	2023N121-SS030301-JG04
		设 计 人	王金鹏	王金鹏	审定人	陈明翰	陈明翰	日期	2024年8月	比例	1:100